01	20/11/08	COLLOCATO IMPIANTO NEL NUOVO CAPANNONE	Zenghetti
02	01/07/08	SPOSTATO CICLONE ALTINTERNO E AGGIUNTA COCLEA POSIZ. 31	Zenghetti
01	14/02/08	INSERITI MASTER TRA E IMP. ASPIRAZIONE DEFINITIVO	Zenghetti
00	17/01/08	ISSUE	Zenghetti

REV.	DATE	MODIFIED DESCRIPTION	SIGNATURE

Pietro
□ OFFERTA RICHIESTA
□ PRELIMINARY PROJECT
□ ORIGINAL PROJECT
□ APPROVAL
☒ MANUFACTURING

Dimensioning Method Unless otherwise indicated	MESHWIRES mm	>0÷10	>10÷50	>50÷120	>120÷400	>400÷1000	>1000÷2000	>2000÷4000	>4000
	CIVIL WORKS cm	>0÷20	>20÷50	>50÷200	>200÷500	>500			
Paper size A0	Tolerance	±0,5	±1	±1,5	±2	±2,5	±3	±4	±6

Scale 1:100
Drawn 670

Customer BRIKEL
Description TYRES RECYCLING PLANT
GENERAL PROJECT
Code 10 Rev 03
Cod. Code 9001002

© 2003 Copyright CPA Industria S.r.l. - Via Ferrari, 1 - 24060 Castelli Calepio (BG) - Italy - Tel. +39 035 4414111 - Fax +39 035 4414100 - www.cpa.it
This drawing is property of CPA Industria S.r.l. and may not be reproduced or disclosed to third parties without our written permission.

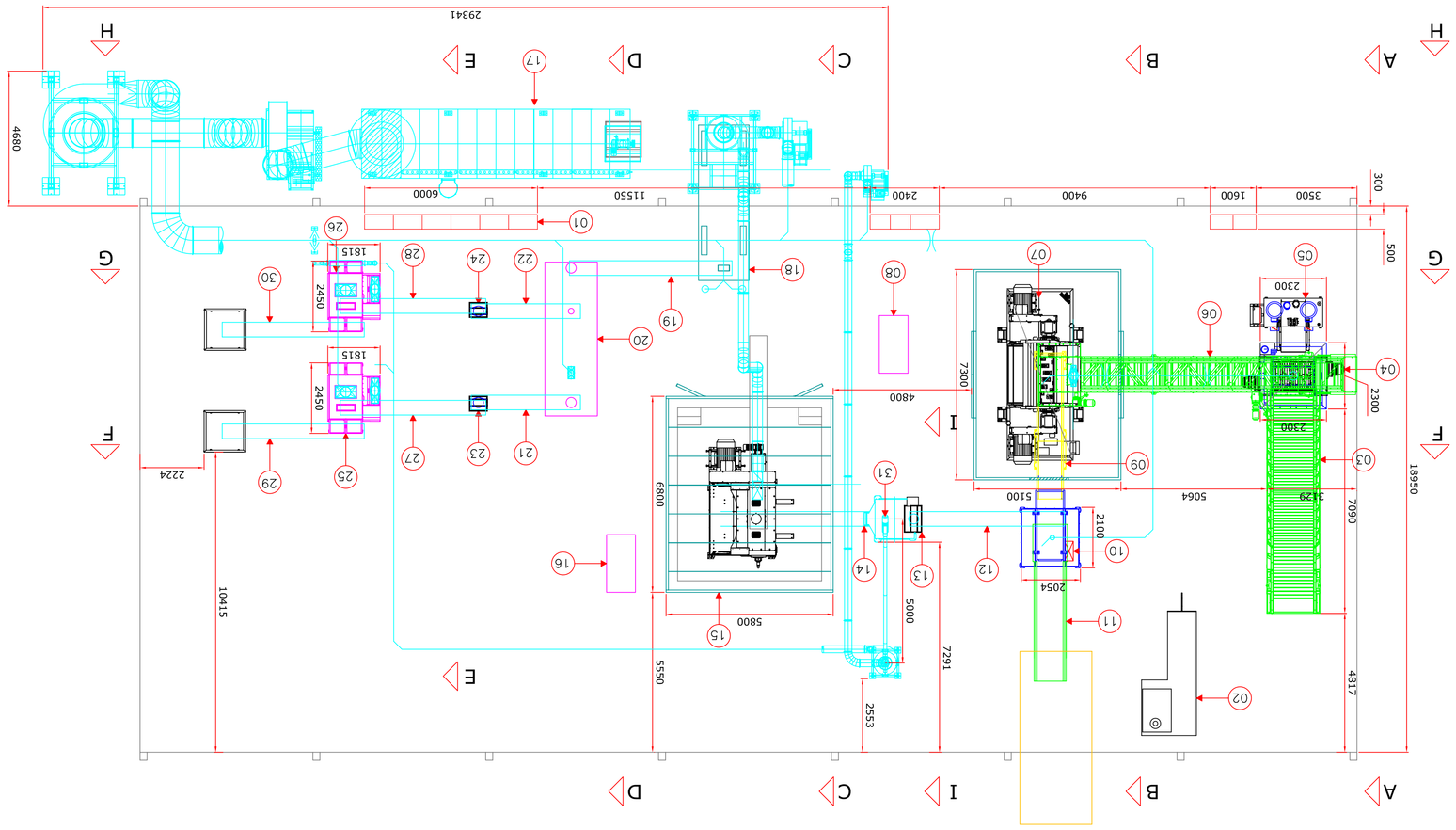

VIEW E

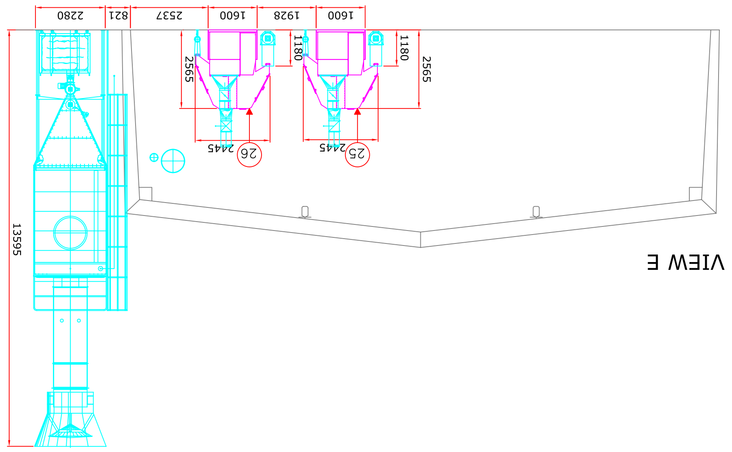

VIEW D

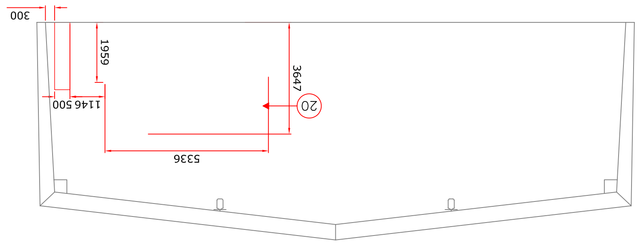

VIEW I

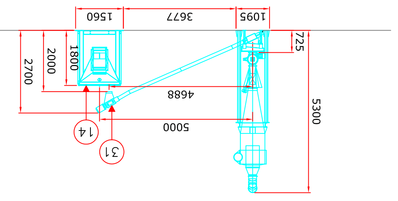

VIEW H

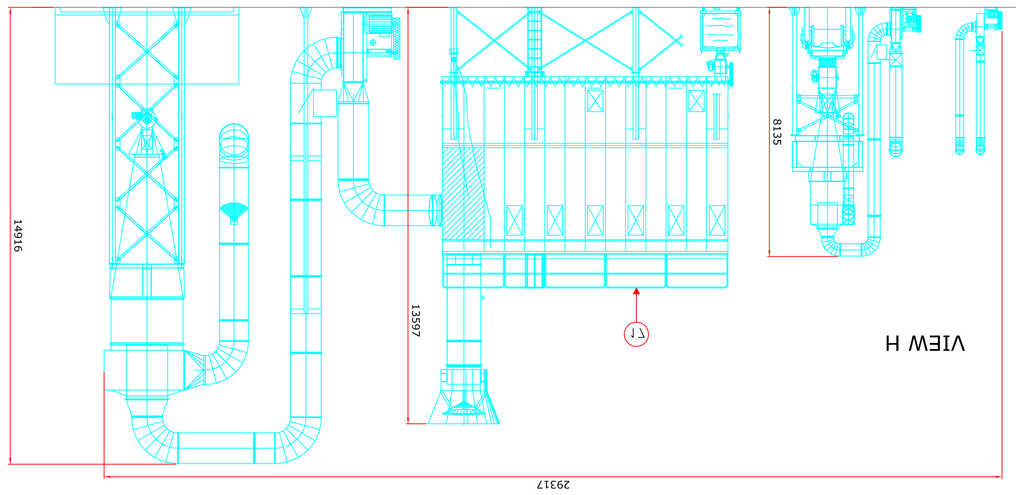

VIEW C

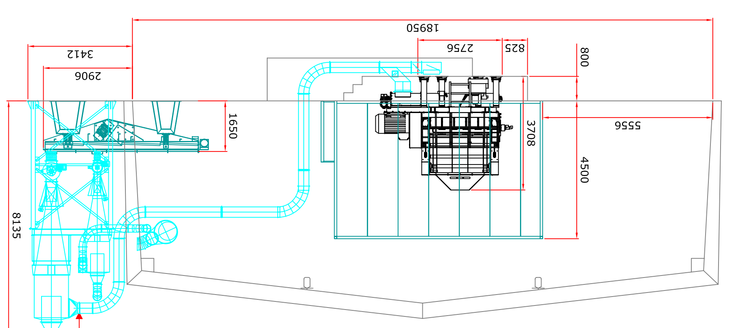

VIEW G

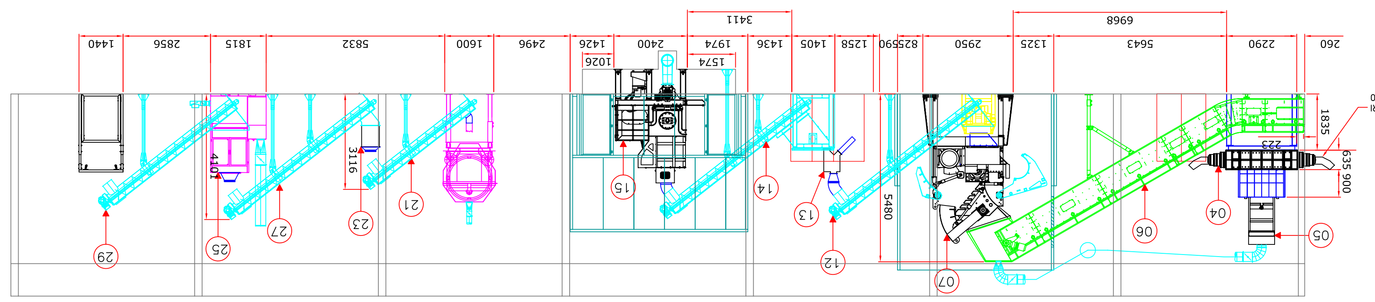

VIEW B

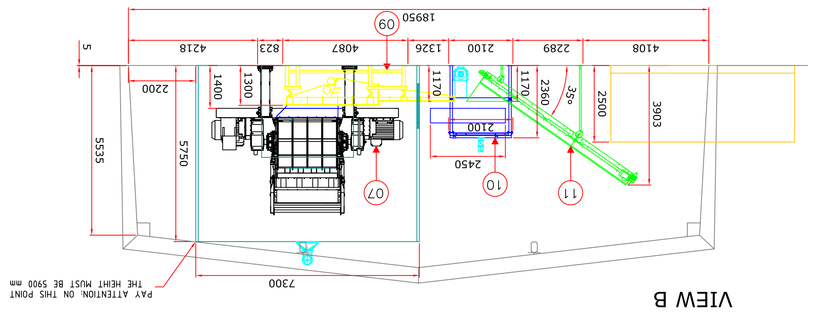

VIEW A

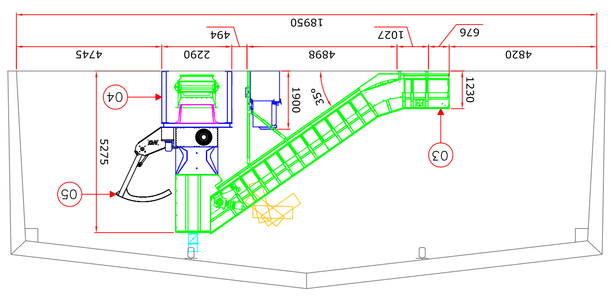

VIEW F

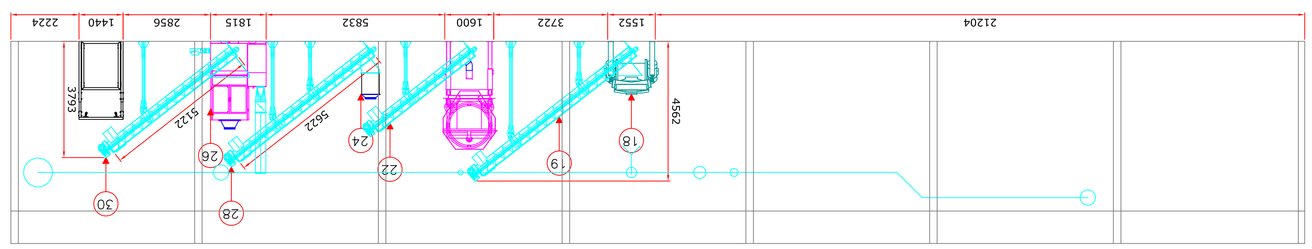
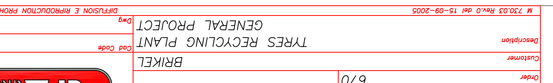
POS.	CODE	DESCRIZIONE	Q.TA'	PORTE
1		9001002 - IMPIANTO PNEUMATICI COMM. 670		
	5439027/	O.E. GENERALE IMP. COMME COMM.670	1	
	5436028/	B.M.PER CANTIERE IMP. COMME COMM.670	1	
2	9075017/	STALLONATORE ALDOPMO EFFETTO	1	22
	5985001/	STALLONATORE IMP. PNEUMATICI COM.670	1	
3	9005100/3	N.T.M.P.125 L.MGH 1400	1	2.2
	8820001/	N.T.M.P.125 L.MGH 1400	1	
	5575054/	C.CONV.SCARICO N.P.125 L.1400	1	
	5210109/	CORPO MECCANICALAME 98 SPH (5000 SL6003)	1	
	5250809/	INT.INGRASSAGGIO AUTOMATICO 05	1	
4	9074009/4	SISTEMA LUBRIFICAZIONE DOPPIO PER	1	154
	5210101/	C.TRASMOGIA H 900 PER PNEUMATICI SP	1	
	5439027/	O.E. SPH.15000 IMP. COMME COMM.670	1	
	5439027/	B.M. SPH.15000 IMP. COMME COMM.670	1	
	5250809/	BASAMENTO 2300X2300 PTR80 ESTRAZIONE IN ASSE	1	
	5270227/	C.CONV. H=600 ESTRAZ.PAR.ASSI SP.15000.04	1	
	5250809/	G.H. TRITURATORE 2X75KW	2	
	8510001/	SPINTORE CURVO MINI	1	
	5250803/	COLLEG. H NOTCH CENTR.2X55/5.5/90/110 KWL=9000	2	
5	9074009/6	COMP.STAFFA FISSAG.SUP.SP.15000.04	1	3
	4170085/	2920/0150 TUBO 3/8" SAE 100 R2AT FI=90 L1500	2	
6	9005100/4	N.T.M.P.100 G.L.1000 C.N.P.4000 TR.1 8250 IN 30° SPONDE 470	1	2.2
	8810001/	N.T.M.P.100 G.L.1000 C.N.P.4000 TR.1 8250 IN 30° SPONDE 470	1	
7	9074009/8	C.TRISAGGIO CENTRALINA SPINT.SU BASAM.	1	280
	5240098/	MCS 2000.05 2X13.2KW E RID ROSSI 280 ALBATROS	1	
	8810009/	C.CONV.N.P.100 L.1000 - N.L.5200.05	1	
	5357059/	G.SMIER BAS.H1700 MCS 2000 // 3000.05	1	
	6110085/	G.TRAMOGGIA INCLINATA MCS 2000.05	1	
	6170049/	G.TAGLIO PLACCHI FINALE SMALL ANTISUSPA MCS 2000.05	1	
	6110018/	FEEDD.RAFFRED.RULLO VIBR.	1	
	2440012/	SCAMBIATORE DI CALORE ACQUA/OLIO COD.	1	
	5250809/	INT.INGRASSAGGIO AUTOMATICO 05	1	
	6110010/	G.VAGLIO ANTIUSURA P.S.FORO 0.5X25 MCS 2000.05	1	
8	9075015/8	CARIANA FONOASSORBENTE MCS2000.05 COMM.670	1	
	5450280/	B.M.ALBATROS 2000 IMP. COMME COMM.670	1	
	5439027/5	O.E. ALBATROS 2000 IMP. COMME COMM.670	1	
9	9005100/7	VIBROTRASPORTATORE 800X5500 GOMMA	1	3
	7710025/	REFRIGERATORE MR 13 A CARICAMENTO AUTOM.	1	10.7
10	9075016/0	SEPARATORE MAGNETICO A NASTRO DMO	1	3
	7660007/	SEPARATORE DENSIMETRICO SD 15-10	1	
	5949002/	C.SOSTEGNO OVERBELL 2000X2000 H 2200	1	
	5949002/	C.SPPO VITERIA D.SOSTEGNO NASTRI	1	
	5410344/	NASTRO MOD.MAI 1000X6000 CON SPONDA LE	1	0.55
11	9005100/5	7200013/	1	
12	9005100/8	2440017/2 TUBO FLEX TIPO PUL.Ø250	1	5.5
	2440017/2	TUBO FLEX TIPO PUL.Ø250	1	
	2440011/1	FASCETTA PER TUBO FLEX Ø250	2	
13	9075016/2	4991080/ RACCORDO 250X250 Ø250 IN L.MM	1	0.55
	4991080/	RACCORDO 250X250 Ø250 IN L.MM	1	
	5997000/	G.VITERIA TRAMOGGE CENTRINICI	1	
	7660003/	CENTRIFICE MAGNETICA IN CONTOTTA ART.	1	
14	9005100/9	4100123/ TRAMOGGIA DI SCARICO FERRO COD.30	1	
	7100087/	COCLEA Ø250 L500 PREDD. PER POLMONE	1	
	2440017/2 TUBO FLEX TIPO PUL.Ø250	1	5.5
	2440011/1	FASCETTA PER TUBO FLEX Ø250	2	
	4991080/	RACCORDO Ø250 IN 90° L.MM ZINCATA	1	
15	9074009/1	5005000/ G.VALVOLA 90°-135° Ø 5 A SETTORI L.389	1	208.5
	5005006/	G.TRAMOGGIA H 1032 GH2000.07	1	
	5005008/	G.TAGLIO P.PIANE 2000X8X26 PULLO A 50	1	
	5001008/	G.BASAMENTO H 1000 GH2000.07	1	
	5001005/	G.PIASTRA DI SOLLEVAMENTO GR	2	
	8710053/	G.DIVARICATORE A 500 L.600 PLANGIA D.350	1	
	5001000/	COCLEA D.350 L.3500 SCARICO GR2000 MMKV	1	
	5004000/	G.RAFFREDDAMENTO ROTORE GR2000.07	1	
	5004000/	G.RAFFREDDAMENTO CARENETARI GR2000.07	1	
	8020002/	GR2000 H 1200MM 395 g/mm	1	
	2580050/	CARIANA FONOASSORBENTE MULINO GR2000 5500 X 6800 H4500	1	
	5250809/	INT.INGRASSAGGIO AUTOMATICO 05	1	
	2580050/	CARIANA FONOASSORBENTE MULINO GR2000 5500 X 6800 H4500	1	
16	9075016/4	7710026/ REFRIGERATORE MR 16 A CARICAMENTO AUTOM.	1	13.2
	7640029/	VIBROVAGLIO SPC 10000X5000 SCARICO A	1	6
17	9075017/4	7660010/ IMP. ASPIRAZIONE COM.670 / IMP. COMME SERBIA)	1	158.5
18	9075016/8	5410383/ G.COLLEGAMENTO CICLONE CANALA VIBRANTE	1	
	5410383/	G.COLLEGAMENTO CICLONE CANALA VIBRANTE	1	
19	9005100/6	2440017/2 TUBO FLEX TIPO PUL.Ø250	1	5.5
	2440011/1	FASCETTA PER TUBO FLEX Ø250	2	
	7100087/	COCLEA Ø250 L5400 CON TRAM DI CARICO	1	
20	9075016/6	7640007/2 VAGLIO ROTANTE 0710X0.1 2500 FORI Ø3mm	1	11.2
21	9005100/1	2440013/9 TUBO FLEX TIPO PUL.Ø200	1	4
	2440017/4	TUBO FLEX TIPO PUL.Ø200	2	
	2440011/1	FASCETTA PER TUBO FLEX Ø200	2	
	4991007/	RACCORDO Ø200 IN L.MM ZINCATA	1	
	7100083/	COCLEA Ø250 L4000	1	
22	9005101/2	2440017/2 TUBO FLEX TIPO PUL.Ø250	2	4
	2440011/1	FASCETTA PER TUBO FLEX Ø250	6	
	4991007/	RACCORDO Ø250 IN L.MM ZINCATA	1	
	7660002/	CENTRIFICE MAGNETICA IN CONTOTTA ART.	1	
	4991074/	RACCORDO 250X630 Ø250 IN L.MM	1	
23	9075017/0	5997000/ G.VITERIA TRAMOGGE CENTRINICI	1	0.25
	4100123/	TRAMOGGIA DI SCARICO FERRO COD.22.50	1	
	7660002/	CENTRIFICE MAGNETICA IN CONTOTTA ART.	1	
	4991074/	RACCORDO 250X630 Ø250 IN L.MM	1	
24	9075017/2	5997000/ G.VITERIA TRAMOGGE CENTRINICI	1	0.25
	4100123/	TRAMOGGIA DI SCARICO FERRO COD.22.50	1	
	4991074/	RACCORDO 250X630 Ø250 H150 IN L.MM	1	
25	9074010/1	8410002/ SEPARATORE DENSIMETRICO SD 15-10	1	5
	5410028/	G.STACCIO TM90 0.10 0.25 TELAIO ONDE	1	
26	9074010/3	8410002/ SEPARATORE DENSIMETRICO SD 15-10	1	5
	5410028/	G.STACCIO TM180 0.05 0.104 TELAIO	1	
27	9005101/3	2440017/2 TUBO FLEX TIPO PUL.Ø250	2	5.5
	2440011/1	FASCETTA PER TUBO FLEX Ø250	2	
	4991080/ RACCORDO 680X280 Ø250 IN L.MM	1	
28	9005101/4	7100083/ COCLEA Ø250 L5600 CON TRAM DI CARICO	1	
	2440017/2 TUBO FLEX TIPO PUL.Ø250	1	5.5
	2440011/1	FASCETTA PER TUBO FLEX Ø250	2	
	4991080/ RACCORDO 680X280 Ø250 H300 IN L.MM	1	
29	9005101/5	7100083/ COCLEA Ø250 L5100	1	
	2440017/2 TUBO FLEX TIPO PUL.Ø250	1	5.5
	2440011/1	FASCETTA PER TUBO FLEX Ø250	2	
	5401018/1	G.STRUTTURA PORTA BIG-BAG 1500/2500	1	
	4991007/1	RACCORDO Ø250 H50 IN L.MM ZINCATA	1	
30	9005101/6	7100083/ COCLEA Ø250 L5100	1	
	2440017/2 TUBO FLEX TIPO PUL.Ø250	1	5.5
	2440011/1	FASCETTA PER TUBO FLEX Ø250	2	
	5401018/1	G.STRUTTURA PORTA BIG-BAG 1500/2500	1	
	4991007/1	RACCORDO Ø250 H50 IN L.MM ZINCATA	1	
31	9005105/8	5XXXX G.BASAMENTO	1	2.2
	7100083/ COCLEA DI CARICO VAGLIO CIRCOLARE	1	
	5XXXX G.TRAMOGGIA DI CARICO E SCARICO COCLEA	1